MEUBLES DE JARDIN
CORRIVEAU
OUTDOOR FURNITURE

Villa 10' side panel - Panneau rétractable Villa 10'
N101005-PAN- (2025)
Assembly instruction - Plan d’assemblage

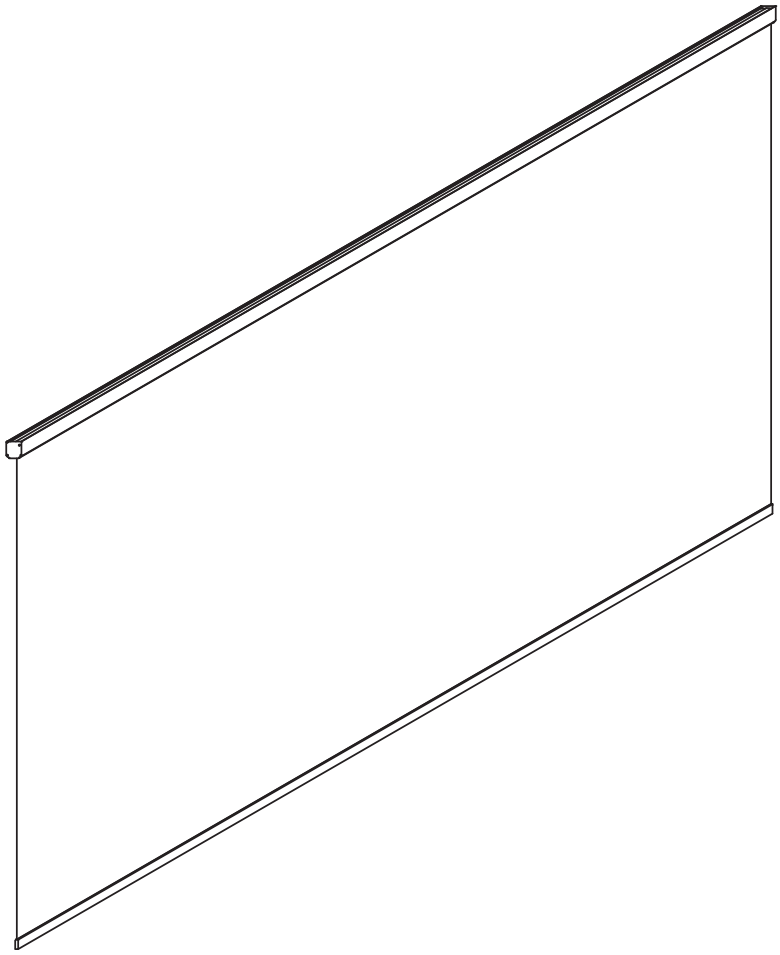

IMPORTANT NOTICE Pour le français voir pages 4 et 5

Please read and follow all safety statements, warnings, assembly instructions, use & care directions before attempting to assemble. Each of the recommendations must be followed to ensure the utmost solidity.

Security Rules

Warning :

Keep flame and heat sources away from the side panel. The frame & fabric may burn if it is exposed to prolonged contact with a source of heat.

Regulation :

It is the responsibility of the consumer being in accordance with city regulation, construction codes, zoning or any limitations and obtaining a permit prior assembling side panel.

Recommendation :

•When assembling and using this product, basic safety precautions should always be followed to reduce the risk of a personal injury and damage to parts.
•Do not use the side panel during extreme weather conditions.
•Before beginning assembly of products, make sure all parts are present. Compare parts with the package contents list. If any part is missing or damaged, do not attempt to assemble the product.
•Some parts may contain sharp edges. The use of protective gloves is always recommended.
•When installing and assembling your side panel, it is recommended that 2 or more adults are involved.
•Considering at least 1 hour to complete the installation, even well anchored, a side panel unit that is not finished assembling can get or create damages to nearby environment.
•Verity that all nuts and bolts are tightly secured before and during use.
•Use proper tools and equipment for a safe and compliant installation. Never climb, sit or stand on structure while assembling.
•Always keep the side panel closed when not in use.
•Keep away from any electric installation or transportation device.
•Always recommended keeping assembly manual for further reference.

Care

Avoid using a pressure washer. The use of a mild soap with warm water is the best solution for the frame only. A clear water rinse is necessary then. Never use soap on fabric, this will reduce their durability, consequently their lifespan and general look.

Warranty

Covered :

We warrant to the original purchaser for two years.
2 years on any manufacturing defects.
2 years on corrosion on aluminum welding.
2 years on chipping painted parts.
1 year on splitting of plastic parts.
1 year on all mechanisms.

Not covered :

This warranty does not cover commercial use, improper care, neglected storage, vandalism, chemicals, acts of nature, fire, oxidation, stains, freeze damage, improper packaging for return and unreasonable or abusive use. Normal discoloration and build-up snow are not covered either.

Customer service

Consumer :

Purchased in store:

For each part request, please contact your retailer with a description of the problem, pictures and consumer invoice copy, to ensure the proper information to proceed.

Purchased and ordered via the web:

For any part request, please fill in our form on our website.
www.corriveaumdj.com / After-sales service and select "Online purchase via retailer".

Seller :

In addition to all the information already provided by the consumer, any parts requested must mention the person responsible for the client's file, the retailer name, address, branch if applicable, e-mail address, fax and phone number.

AVIS

Veuillez lire et suivre toutes les notifications relatives à la sécurité, précautions générales, instructions d'assemblage, directives d'utilisation et d'entretien avant de procéder à l'assemblage.

Règles de sécurité

Avertissement :

Tenir toutes flammes ou sources de chaleur éloignées du panneau rétractable. L'armature et le tissu peuvent brûler s'il est exposé à un contact prolongé avec une source de chaleur.

Réglementation :

Il incombe au consommateur de valider la conformité avec la réglementation municipale, code de construction, zonage et autres limitations et de l'obtention de permis avant l'assemblage de ce panneau rétractable.

Recommandation :

•Lors de l'assemblage et de l'utilisation de ce produit, les règles de base de sécurité doivent toujours être respectées afin de réduire les risques de blessure ou de dommages.

•Ne pas s'abriter dans ce panneau rétractable lors de conditions climatiques extrêmes.

•Certaines pièces peuvent présenter des rebords tranchants, le port de gants protecteurs est de mise.

•Avant de procéder à l'assemblage de ce produit, on doit s'assurer de la conformité de la quantité des pièces en comparant avec la liste des pièces. Dans le cas où une pièce est manquante ou endommagée, ne pas débuter l'assemblage.

•Un minimum de deux adultes est requis pour procéder à l'assemblage.

•En considérant une période moyenne d'une heure pour compléter l'installation, prévoir suffisamment de temps pour tout réaliser dans une seule journée. Même solidement ancré, ce panneau rétractable dont l'installation n'est pas encore terminée peut s'endommager ou créer des dommages importants à l'environnement immédiat.

•Une vérification du serrage des boulons est requise avant et périodiquement pendant l'utilisation.

•Utiliser les équipements et outils appropriés pour une installation conforme et sécuritaire. Ne jamais grimper, s'asseoir ou se tenir sur la structure lors de l'installation.

•Le panneau rétractable doit toujours être fermé lorsqu'il n'est pas utilisé..

•S'assurer de garder une distance raisonnable de tout installation ou équipement de transport d'électricité.

•Il est recommandé de conserver le manuel d'assemblage pour toute référence ultérieure éventuelle.

Entretien

Ne jamais laver à l'aide d'une machine à pression élevée. On recommande d'utiliser un savon doux combiné à une eau chaude pour le lavage de la structure. Un rinçage à l'eau claire est requis ensuite. Ne jamais utiliser de savon sur les tissus, cette pratique réduirait leurs propriétés et par conséquent leur longévité et aspect général.

Garantie

Couvert :

Nous offrons une garantie de deux ans à l'acheteur original.
2 ans sur les défauts de fabrication.
2 ans sur la corrosion des soudures de l'aluminium.
2 ans sur l'écaillage des pièces peintes.
1 an sur l'éclatement des pièces en plastique.
1 an sur tous les mécanismes.

Non-couvert:

Cette garantie ne couvre pas une utilisation commerciale, un soin inadéquat, un entreposage négligent, du vandalisme, un usage de produits chimiques, des conditions climatiques extrêmes ou « Act of God », du feu, de l'oxydation, des taches, des dommages dus au gel, un emballage inapproprié pour un retour et un usage déraisonnable ou abusif. La décoloration normale ou les dommages causés par l'accumulation de neige ne sont pas couverts.

Service à la clientèle

Consommateur :

Acheter en magasin:

Pour toute demande de pièce, veuillez prendre contact avec votre détaillant avec une description du problème, des photos et une copie de votre facture afin de s'assurer que l'information est complète pour compléter le dossier.

Acheté et commandé par le web:

Pour toute demande de pièce, veuillez remplir notre formulaire sur notre site web www.corriveaumdj.com / Service après-vente et sélectionné "Achat en ligne via détaillant".

Pour le marchand :

Outre toutes les informations fournies par le consommateur, toute demande de pièce doit mentionner la personne responsable du dossier du client, le nom et l'adresse du marchand et succursale s'il y a lieu, adresse courriel, fax et numéro de téléphone.

Parts list:
Liste de pièce:

#	Description	Drawing Illustration	QTY QTÉ
A	Roller shutter Volet roulant		1
B1	Side frame Armature latérale		1
B2	Side frame Armature latérale		1
C	Side panel Panneau latéral		2
D	Guide rail Guide de rail		2
E	Bracket Support		3

Hardware:
Quincaillerie:

#	Description	Drawing Illustration	QTY QTÉ
1	Bolt M5x14mm Boulon M5x14mm	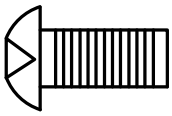	6
2	Bolt M5x8mm Boulon M5x8mm	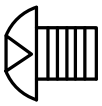	3
3	Screw M5.5x20mm Vis 5.5x20mm		6
4	Screw M3x12mm Vis M3x12mm	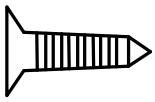	6
5	Bolt M4x8mm (already installed) Vis M4x8mm (déjà installée)	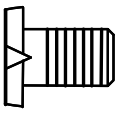	2

Suggestions

To make it easier to operate your panel(s), we recommend applying a lubricant, such as PL-100, inside the rail guides. This will help the panels slide more smoothly during use.

Please note that in windy conditions, the panel(s) may be more difficult to lift back up. If necessary, perform this operation with two people, one at each end of the panel, to ensure safe and even handling.

For more information, please scan the QR codes below.

Afin de faciliter l'utilisation de votre ou vos panneaux, nous vous recommandons d'appliquer un lubrifiant, tel que le PL-100, à l'intérieur des guides de rails. Ce produit permettra un glissement plus fluide des panneaux lors de leur utilisation.

Veuillez noter que par temps venteux, il peut être plus difficile de remonter le panneau. Au besoin, effectuez cette opération à deux personnes, chacune se plaçant à une extrémité du panneau pour assurer une manipulation sûre et uniforme.

Pour plus d'informations, veuillez scanner les codes QR ci-dessous.

Take note that the line drawing of the louver is 10'x13' & not 10'x20'. This does not change the assembly or step.
Notez que le dessin de la louvre est de 10'x13' et non de 10'x20'. Cela ne modifie en rien l'assemblage ou l'étape.

Before proceeding further, ensure that all posts and cross members are level and square. Otherwise, the panel may be difficult to slide into place.

Avant de procéder plus loin, assurez-vous que tous les poteaux et traverses sont aux niveaux et d'équerre. Sinon, il se peut que le panneau glisse difficilement.

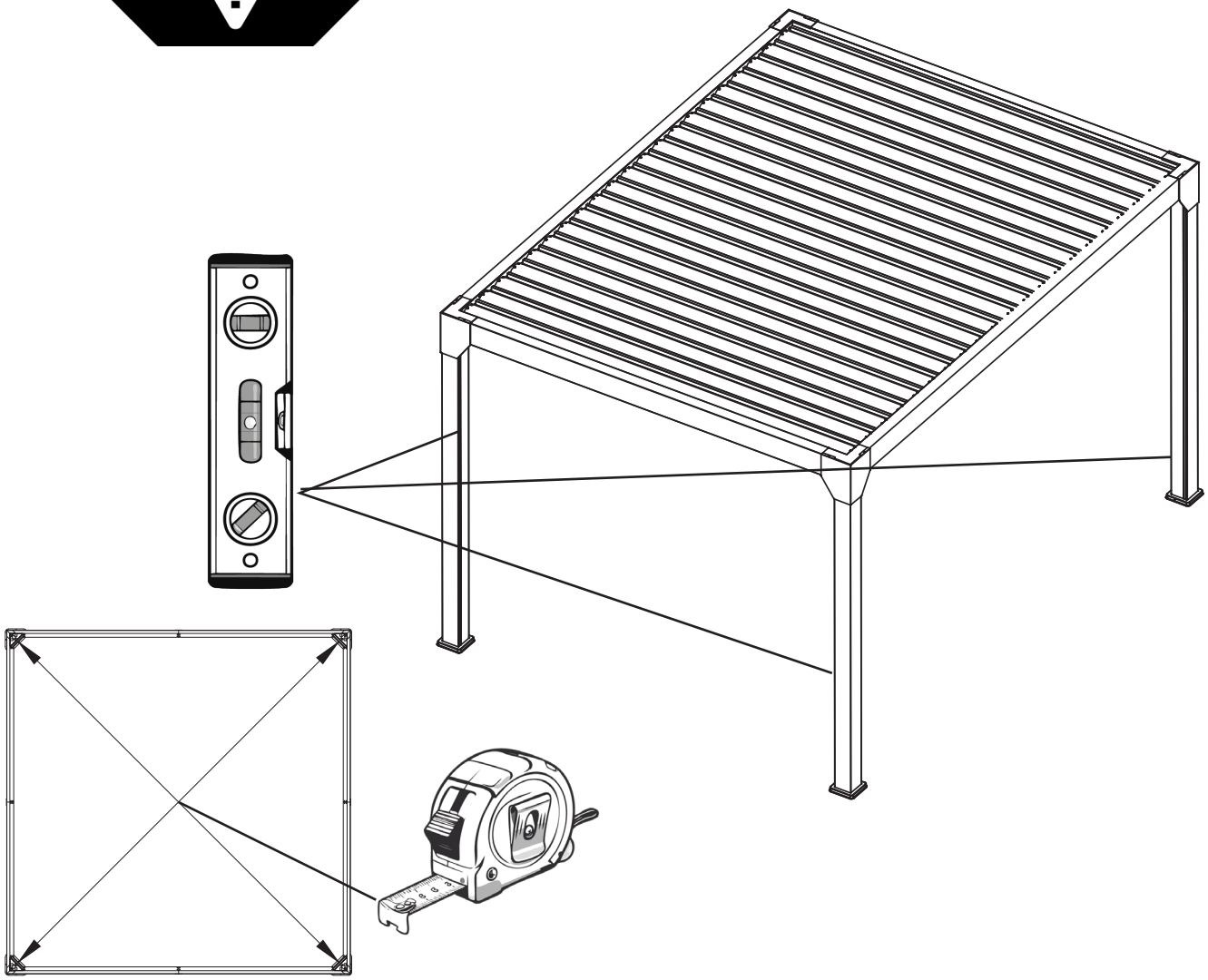

When checking the levels of the posts and crossbars, make sure that all four sides are level. Once everything is level, measure the square of the posts from corner to corner at the top and bottom to ensure they are the same distance apart. Then follow the assembly plan.

Lorsques que vous vérifier les niveaux des poteaux et traverses, assurez-vous que les 4 côtés soit aux niveaux.Une fois le tous au niveau, veuillez prendre les mesures d'équerre des poteaux coin à coin en haut et en bas ont les mêmes distances. Veuillez suivre le plan de montage par la suite.

Take note that the line drawing of the louver is 10'x13' & not 10'x20'. This does not change the assembly or step.
Notez que le dessin de la louvre est de 10'x13' et non de 10'x20'. Cela ne modifie en rien l'assemblage ou l'étape.

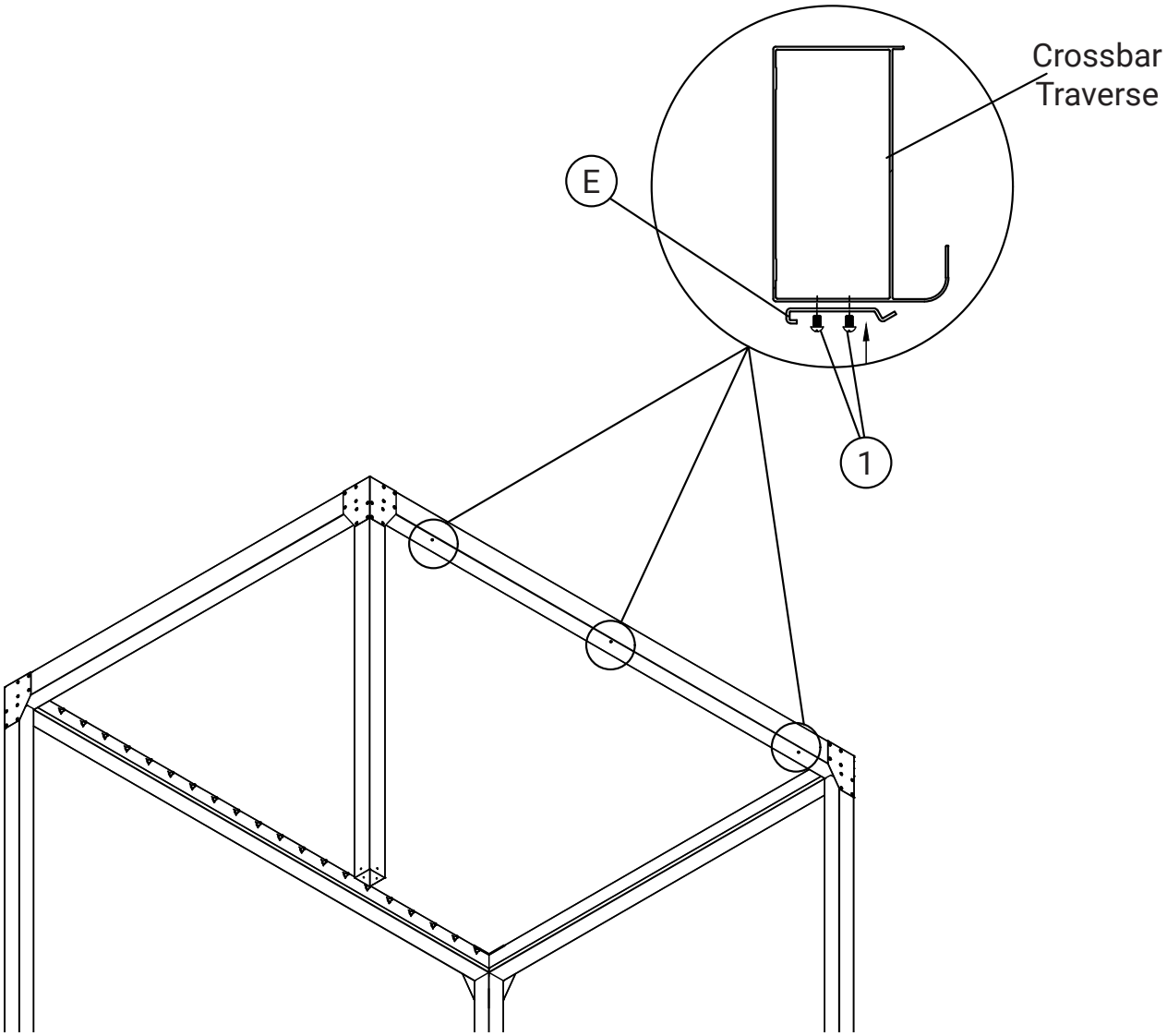

Step 1:
Bolts can be tightened completely. Fix the brackets (E) on the crossbar by using the bolts (1) as shown in the fig.

Étape 1:
Les boulons peuvent être serrés complètement. Fixer les supports (E) sur la traverse en utilisant les boulons (1) tels qu'illustrés dans l'illustration.

Take note that the line drawing of the louver is 10'x13' & not 10'x20'. This does not change the assembly or step.
Notez que le dessin de la louvre est de 10'x13' et non de 10'x20'. Cela ne modifie en rien l'assemblage ou l'étape.

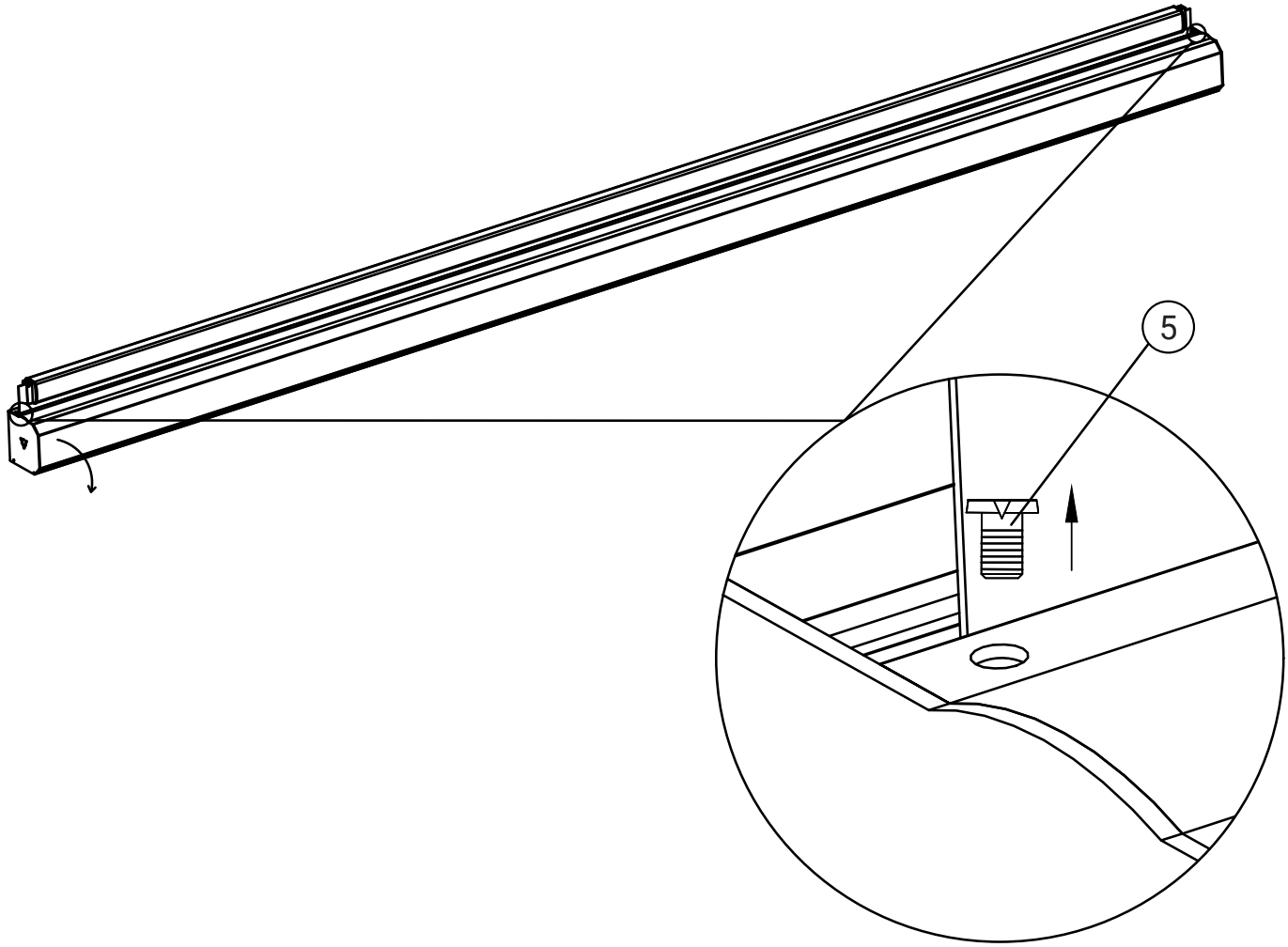

Step 2:
Remove the two bolts (5) onto the roller shutter (A). Then, remove the system cover of the roller shutter (A)

Étape 2:
Enlever les deux vis (5) sur le volet roulant (A). Ensuite, enlever le couvre-système du volet roulant (A)

Take note that the line drawing of the louver is 10'x13' & not 10'x20'. This does not change the assembly or step.
Notez que le dessin de la louvre est de 10'x13' et non de 10'x20'. Cela ne modifie en rien l'assemblage ou l'étape.

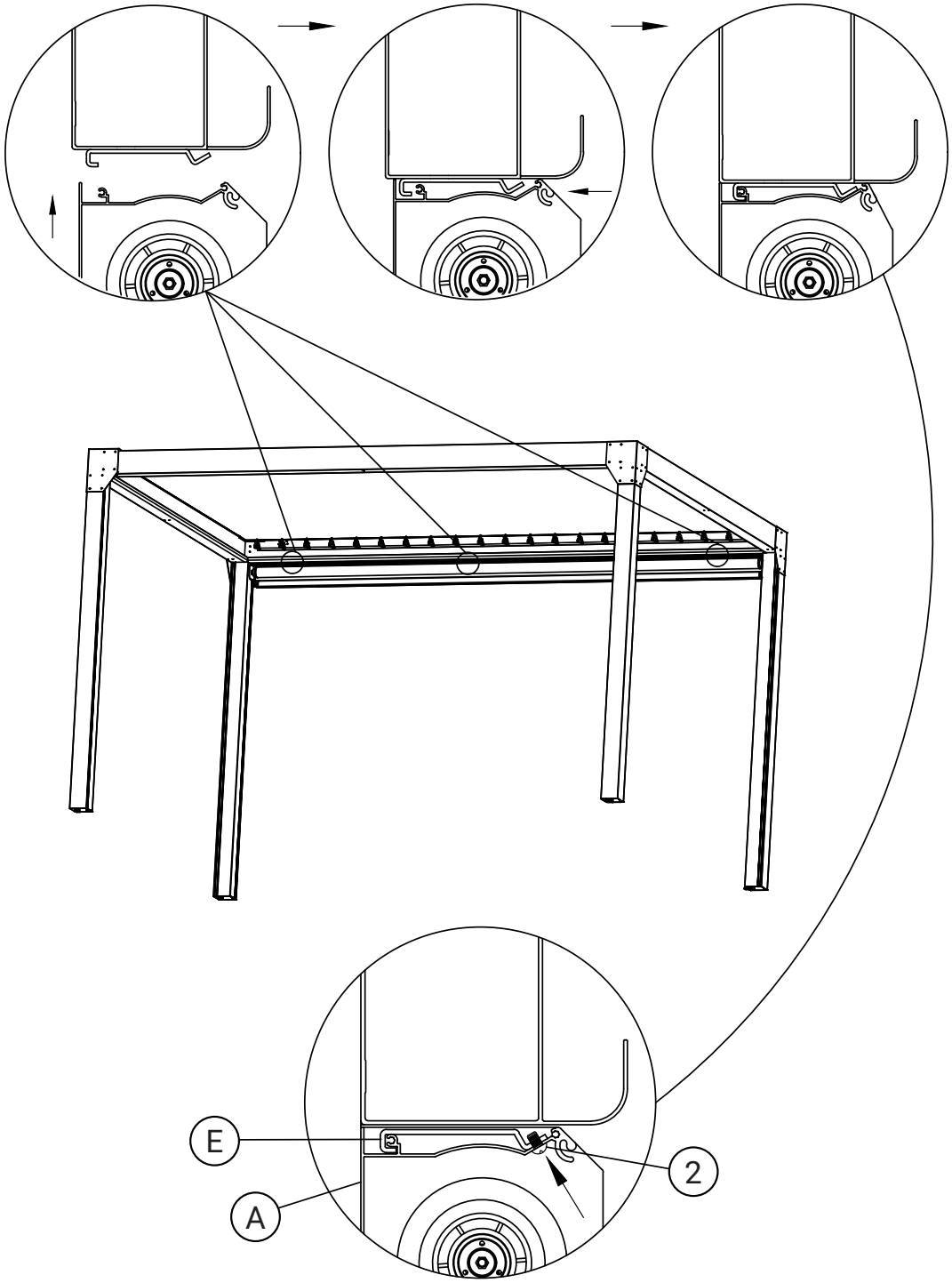

Step 3:
The bolts can be completely fixed. Install the roller shutter (A) onto the brackets (E) and fix them by using the bolts (2) as shown in fig.

Étape 3:
Les boulons peuvent être serrés complètement. Installer le volet roulant (A) sur les supports (E) et les fixer en utilisant les boulons (2) tels qu'illustrés dans l'illustration.

Take note that the line drawing of the louver is 10'x13' & not 10'x20'. This does not change the assembly or step.
Notez que le dessin de la louvre est de 10'x13' et non de 10'x20'. Cela ne modifie en rien l'assemblage ou l'étape.

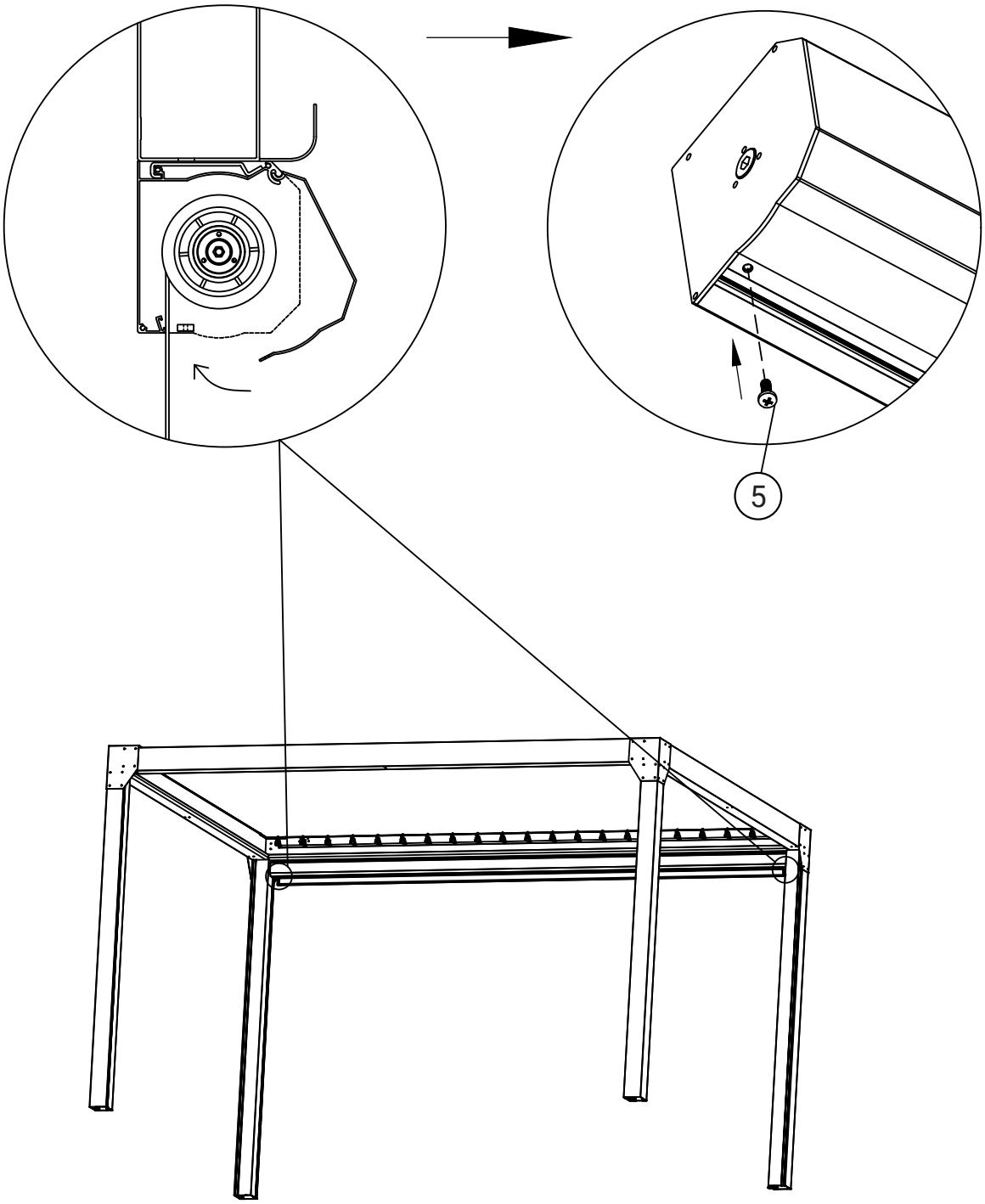

Step 4:
Bolts can be tightened completely. Install back the system cover from step 2 and fix it by using the bolts (5) as shown in fig.

Étape 4:
Les vis peuvent être serrées complètement. Réinstaller le couvre-système de l'étape 2 et puis le fixer en utilisant les vis (5) telles qu'illustrées dans l'illustration.

Take note that the line drawing of the louver is 10'x13' & not 10'x20'. This does not change the assembly or step.
Notez que le dessin de la louvre est de 10'x13' et non de 10'x20'. Cela ne modifie en rien l'assemblage ou l'étape.

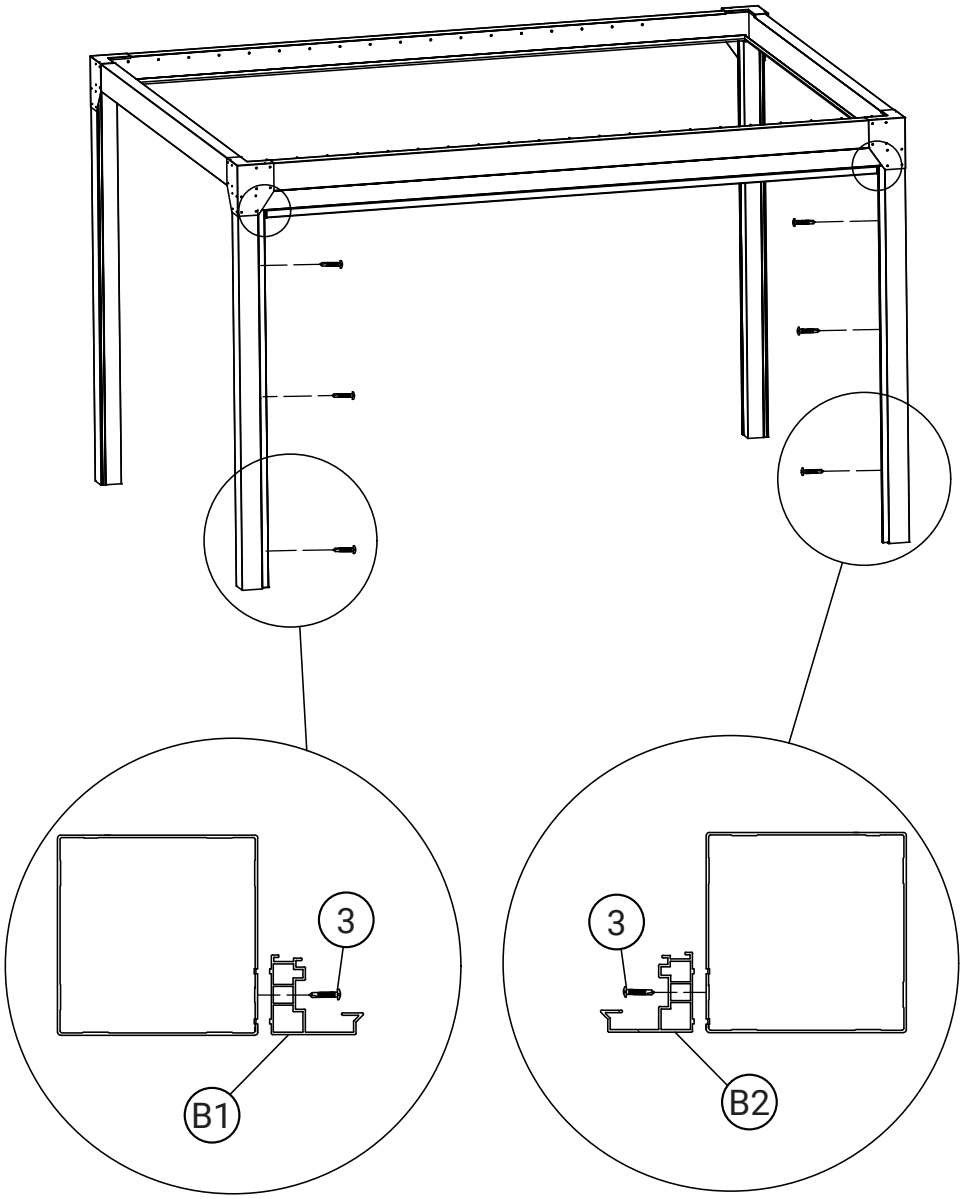

Step 5:
Bolts can be tightened completely. Install the side frames (B1 & B2) on each post. The side frames (B1 & B2) need to touch the roller shutter (A) and align the hole of the side frames (B1 & B2) with the groove on the posts as shown in fig. 1. Make sure the open side of the side frames (B1 & B2) faces inwards. Then, fix the side frames (B1 & B2) by using the screws (3) as shown in the main fig.

Étape 5:
Les boulons peuvent être serrés complètement. Installer les armatures latérales (B1 et B2) sur chaque poteau. Les armatures latérales (B1 et B2) doivent toucher le volet roulant (A) et aligner les trous de l'armature latérale (B1 et B2) dans les rainures des poteaux tels qu'illustrés dans l'illustration 1. Assurez-vous de mettre le côté ouvert des armatures latérales (B1 et B2) vers l'intérieur. Ensuite, fixer les armatures latérales (B1 et B2) en utilisant les vis (3) telles qu'illustrées dans l'illustration principale.

Take note that the line drawing of the louver is 10'x13' & not 10'x20'. This does not change the assembly or step.
Notez que le dessin de la louvre est de 10'x13' et non de 10'x20'. Cela ne modifie en rien l'assemblage ou l'étape.

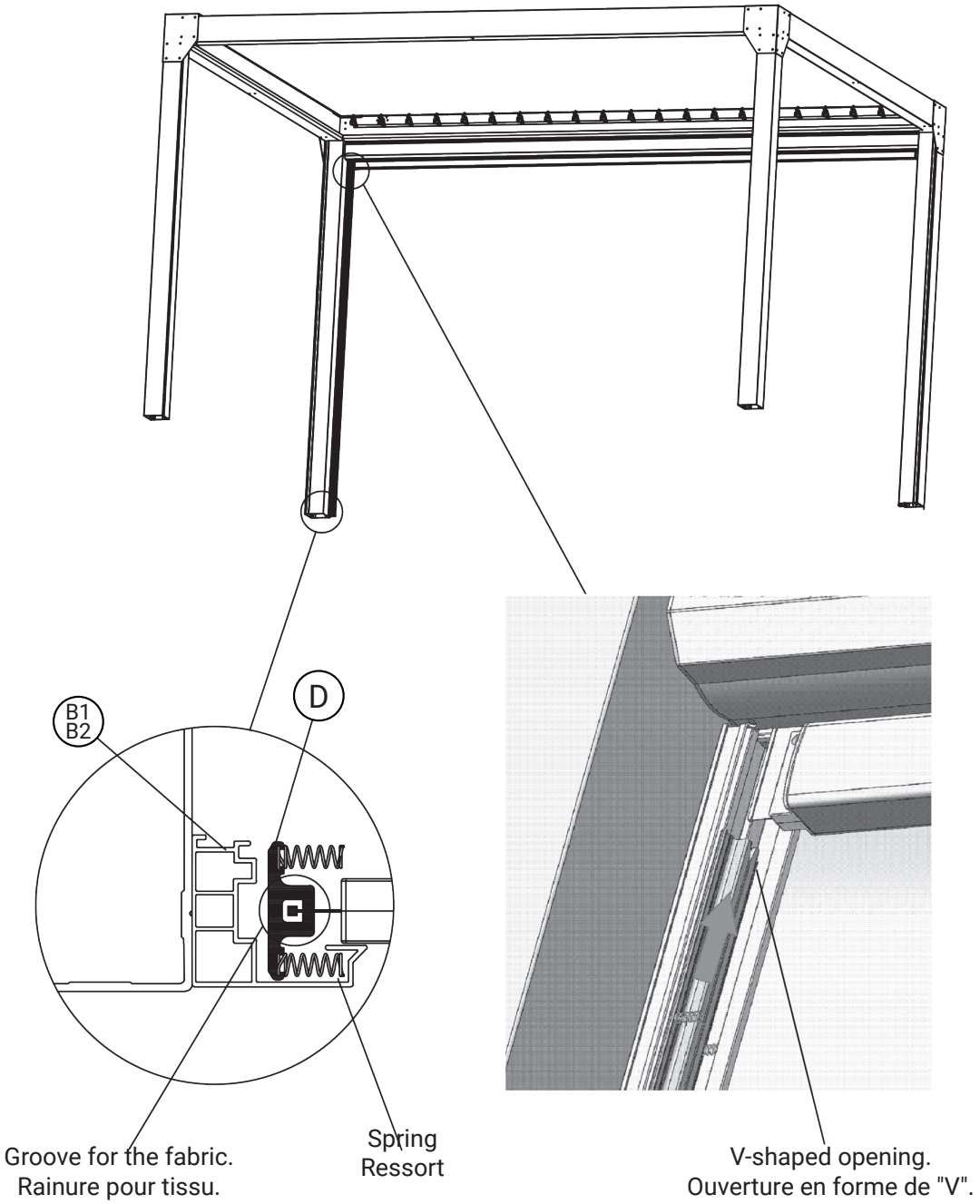

Step 6:
Install the guide rails (D) into the side frames (B1 & B2) as shown in the main fig. Make sure the spring of the guide rails (D) are inside the side frames (B1 & B2) as shown in fig. 1. Also, make sure that the metal V-shaped opening of the guide rails (D) is upward as shown in fig 2.

Étape 6:
Installer les guides de rails (D) à l'intérieur des armatures latérales (B1 et B2) telles qu'illustrées dans l'illustration principale. Assurez-vous que les ressorts des guides de rails (D) sont à l'intérieur des armatures latérales (B1 et B2) telles qu'illustrées dans l'illustration 1. Aussi, assurez-vous que l'ouverture en forme de "V" en métal des guides de rails (D) soit vers le haut tel qu'illustré dans l'illustration 2.

Take note that the line drawing of the louver is 10'x13' & not 10'x20'. This does not change the assembly or step.
Notez que le dessin de la louvre est de 10'x13' et non de 10'x20'. Cela ne modifie en rien l'assemblage ou l'étape.

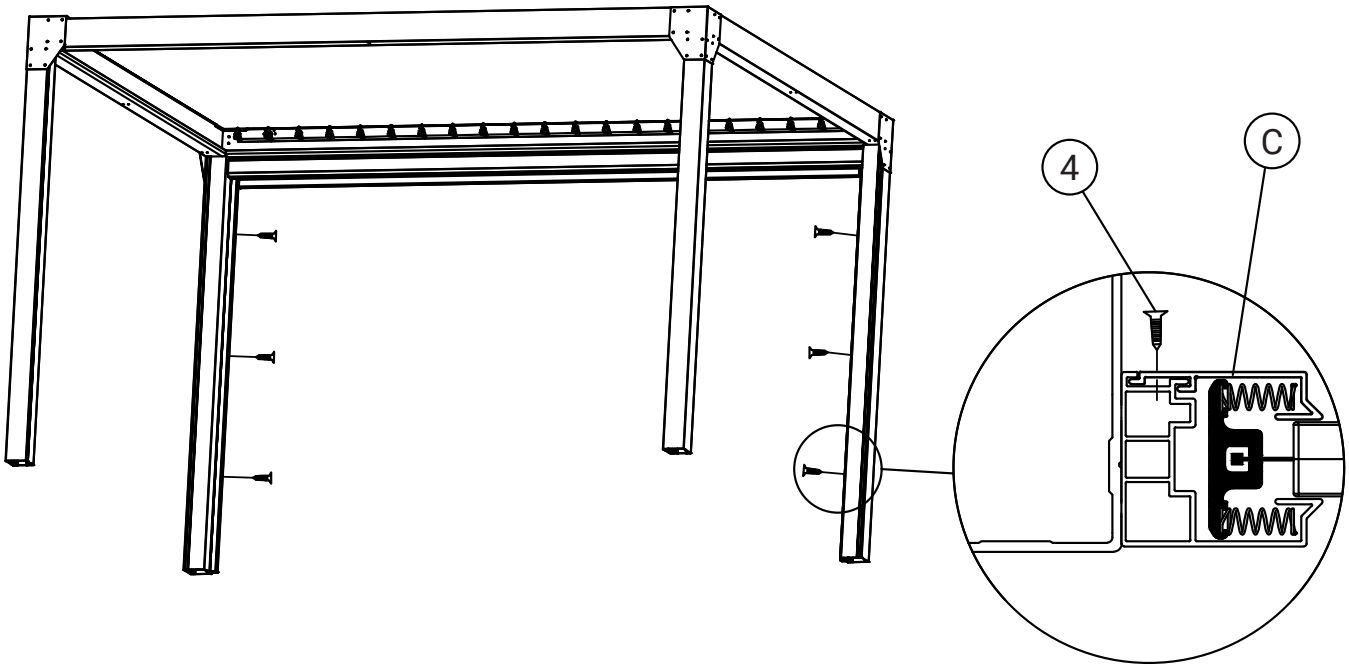

Step 7:
Bolts can be tightened completely. Install the side panels (C) onto the side frames (B1 & B2). Make sure the spring of the guide rails (D) are inside the panels (C) and fix the panels (C) by using the screws (4) with a screwdriver.

Étape 7:
Les vis peuvent être serrées complètement. Installer les panneaux latéraux (C) sur les armatures latérales (B1 et B2). Assurez-vous que les ressorts des guides de rails (D) sont à l'intérieur des panneaux latéraux (C) et fixez les panneaux latéraux (C) en utilisant les vis (3) avec un tournevis.

Take note that the line drawing of the louver is 10'x13' & not 10'x20'. This does not change the assembly or step.
Notez que le dessin de la louvre est de 10'x13' et non de 10'x20'. Cela ne modifie en rien l'assemblage ou l'étape.

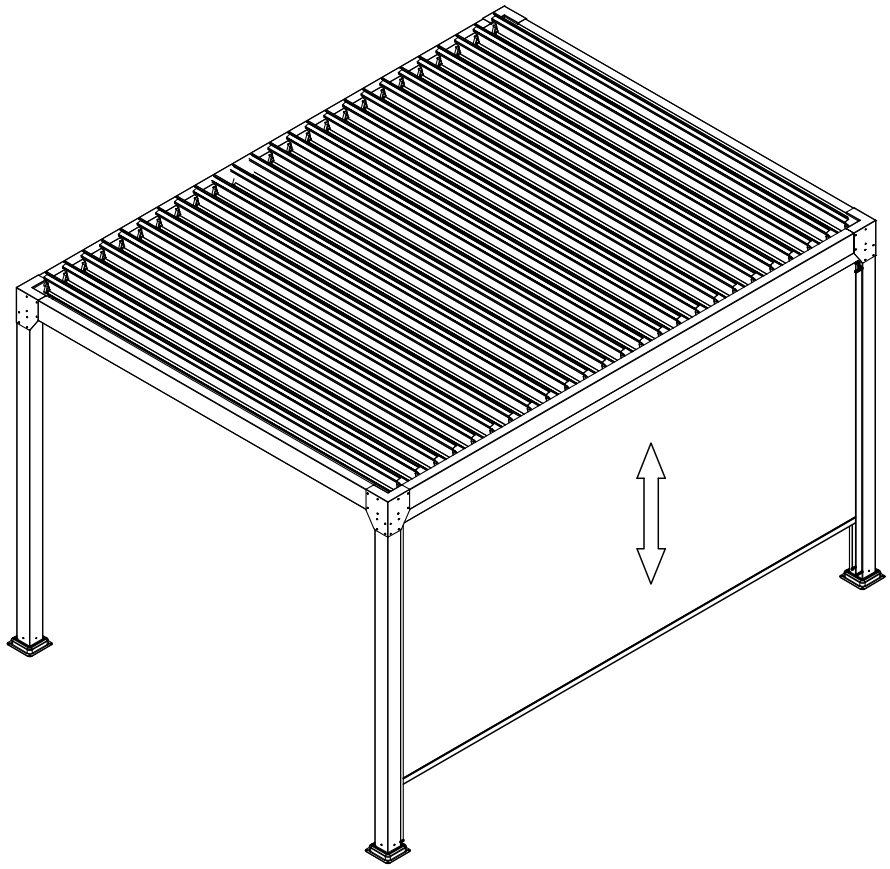

Step 8:
You must pull the roller shutter (A) by the center. If the roller doesn't work properly, you may try and move the posts until it rolls down & up properly. Do not try multiple times without moving the posts. Once all side panel functional, go in your pergola assembly sheet and make the last step at the last page.

We wish you a lot of good moments while using your new side panel of Corriveau Outdoor Furniture!

Leave us your comments on the Corriveau Outdoor furniture website. We look forward to hearing from you!

Étape 8:
Vous devez tirer le volet roulant (A) par le centre. Si le rouleau ne fonctionne pas correctement, vous pouvez bouger les poteaux jusqu'à ce que le rouleau fonctionne correctement. Ne pas essayer plusieurs fois sans bouger les poteaux. Une fois les panneaux fonctionnels, allez dans votre plan de montage de votre pergola et faite l'étape à la dernière page.

Nous vous souhaitons de nombreux moments de plaisir durant l'utilisation de votre nouveau panneau rétractable de Corriveau Meubles de Jardin!

Laissez-nous vos commentaires sur le site de Corriveau Meubles de Jardin. Au plaisir de vous lire !